- Все металлоконструкции запроектированы в соответствии со СНиП II-23-81* «Стальные конструкции». Изготовление конструкций должно выполняться в соответствии с ГОСТ 23118-99 и рабочей документацией, утвержденной разработчиком и принятой к производству предприятием-изготовителем. Монтаж металлоконструкций должен выполняться в соответствии с главой СНиП 3.03.01-87 «Несущие и ограждающие конструкции».

- Для фланцевых соединений следует применять высокопрочные болты М24 и М27 из стали 40Х "селект" исполнения ХЛ с временным сопротивлением не менее 1100 МПа (110 кгс/мм^2), а также гайки высокопрочные и шайбы к ним по ГОСТ 22353-77* - ГОСТ 22356-77*.

Для фланцев следует применять листовую сталь по ГОСТ 19903-74* марок 09Г2С-15 по ГОСТ 19282-73* и 14Г2АФ-15 по ТУ 14-105465-82 с гарантированными механическими свойствами в направлении толщины проката. Фланцы могут быть выполнены из других марок низколегированных сталей по ГОСТ 19282-73*, предназначенных для строительных стальных конструкций, при этом сталь должна быть 12-й категории; временное сопротивление и относительное сужение стали в направлении толщины проката должны быть $\sigma_{bz} \geq 0{,}8\sigma_b$, $\psi_z \geq 20\%$ (где σ_b - нормативное значение временного сопротивления для основного металла, принимаемое по государственным общесоюзным стандартам или техническим условиям). Проверку механических свойств стали в направлении толщины проката осуществляет завод-изготовитель металлоконструкций по методике, изложенной в [25].

Дефекты стали для фланцев (внутренние расслои, грубые шлаковые включения и т. п.) должны удовлетворять требованиям, указанным в ПОСОБИЕ по проектированию стальных конструкций (к СНиП II-23-81*).

Контроль качества стали методами ультразвуковой дефектоскопии осуществляет завод-изготовитель металлоконструкций.

По усмотрению завода-изготовителя металлоконструкций разрешается дефектоскопический контроль материала фланцев выполнять после приварки их к элементам конструкций.

Фасонки, ужесточающие фланцы (ребра жесткости), следует выполнять из сталей тех же марок, что и основные профили.

Для механизированной сварки фланцевых соединений следует применять сплошную сварочную проволоку по ГОСТ 2246-70* или порошковую проволоку ПП-АН8 по ТУ 144-1059-80.

- Все элементы кроме кровельных прогонов и связей по ним должны быть выполнены из сталей по ГОСТ 27772-88 (см. ведомость элементов).

Таблица 1

N п/п	Наименование	Нагрузка нормативная, кг/м^2	Коэффициент надёжности по нагрузке	Нагрузка расчетная, кг/м^2
Нагрузка постоянная				
1	Покрытие	30.0	1.2	36.0
2	Прогоны	7.3	1.1	7.7
3	Связи	5.0	1.1	5.3
4	Технологическая	20.0	1.2	24.0
Итого		62.3		72.9
Нагрузка временная				
5	Снег	224.0	0.7	320.0
Нагрузка постоянная и временная		286.3	1.37	392.9

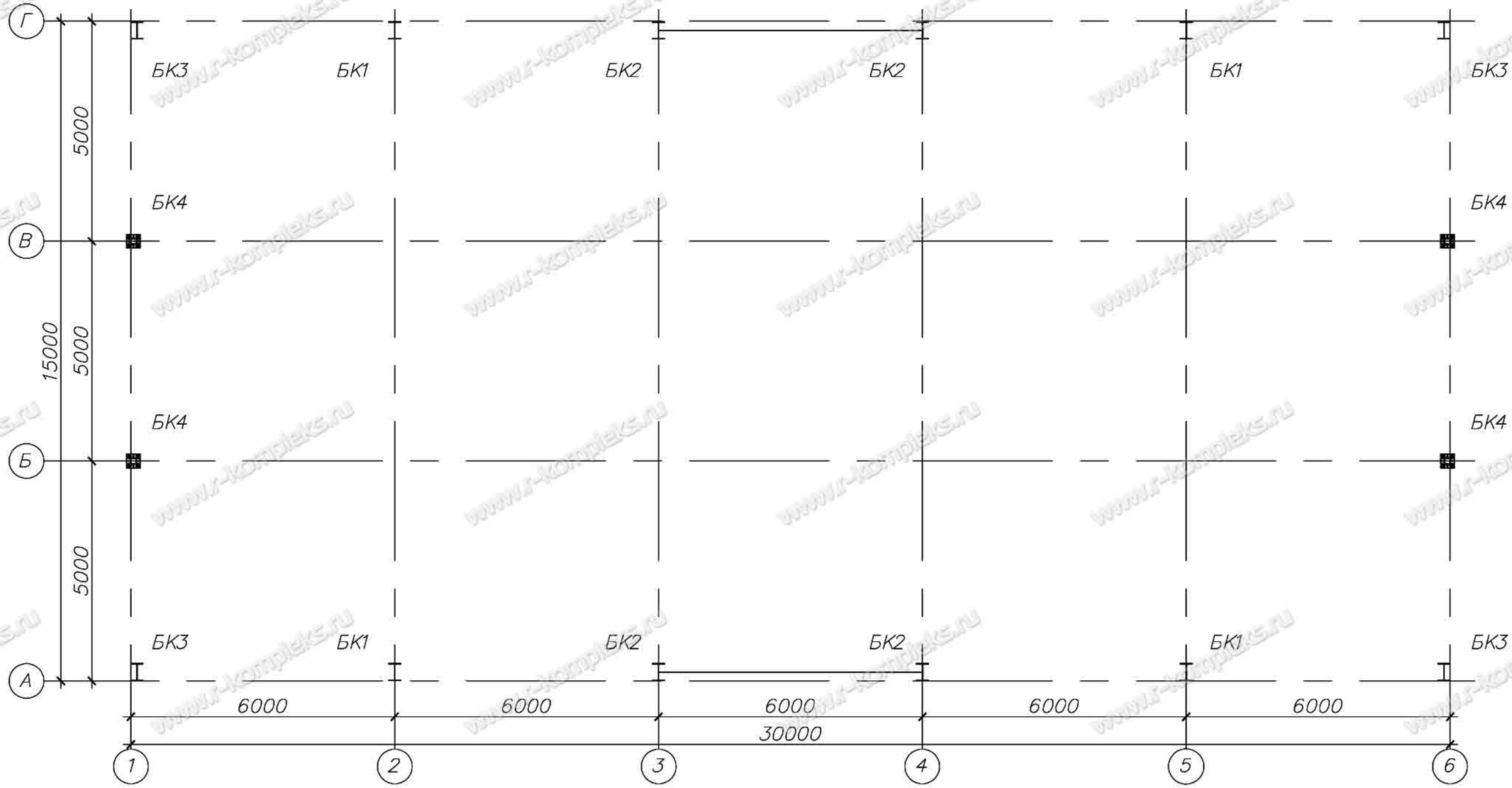

Расчетные нагрузки на фундаменты

вид базы	Максимальные значения					Минимальные значения				
	Mx, тм	N, т	Qx, т	Qy, т	My, тм	Mx, тм	N, т	Qx, т	Qy, т	My, тм
БК1	±9,0	-24,1	±1,7	---	---	±6,0	-9,0	±1,1	---	---
БК2	±9,0	-25,3	±1,7	±1,1	---	±6,0	-10,1	±1,1	±1,1	---
БК3	±3,2	-9,4	±0,4	±0,2	---	±4,6	-6,1	±0,8	±0,2	---
БК4	---	-10,1	---	---	---	---	-9,5	---	±0,7	---

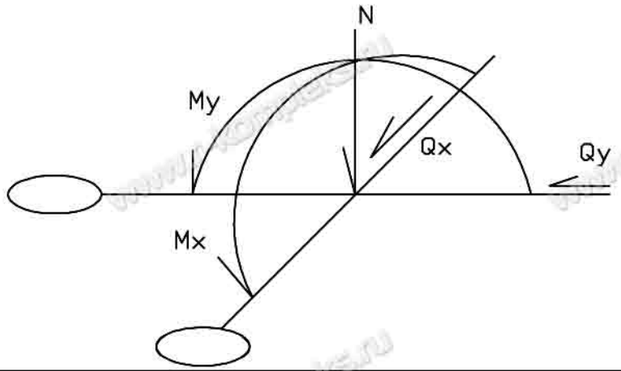

1. Общие указания см. лист 2.
2. За положительное направление моментов и поперечных сил принято направление действия усилий из здания.
3. Конструкцию баз см. лист 4.
4. Класс бетона фундаментов не ниже В15.

Изм.	Кол.уч.	Лист	N док.	Подп.	Дата		Стадия	Лист	Листов
							Р	3	
Утверждаю						Схема расположения баз колонн и нагрузки на фундаменты	ПРОИЗВОДСТВЕННАЯ КОМПАНИЯ РЫБИНСККОМПЛЕКС www.r-kompleks.ru		
ГИП									
Проверил									
Разработал									

www.r-kompleks.ru

БК1 (БК2)

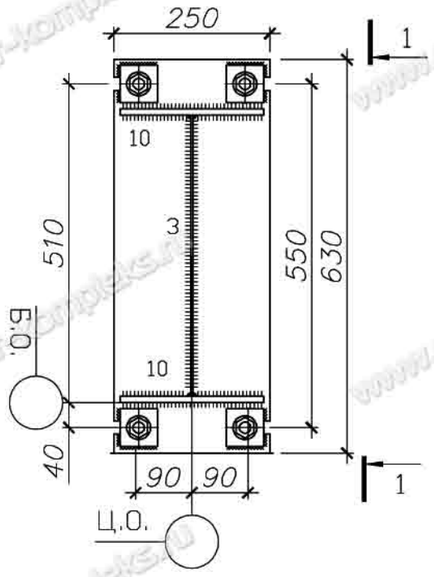

1-1

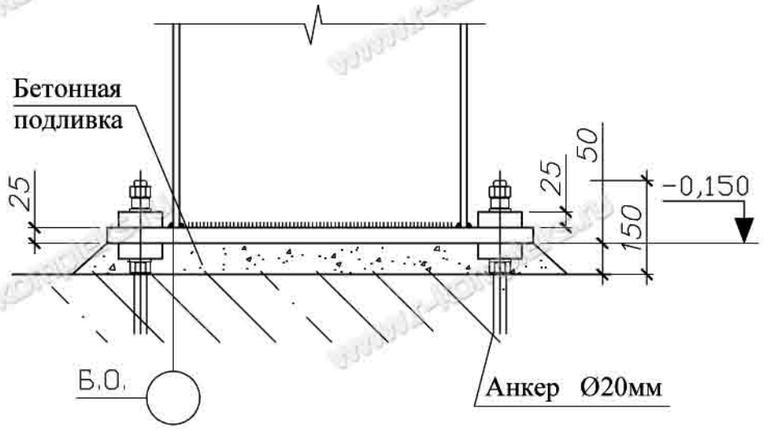

БК4

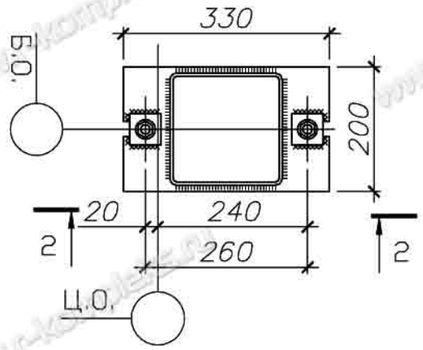

2-2

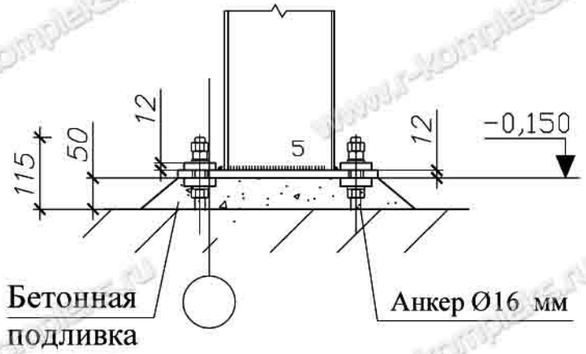

БК3

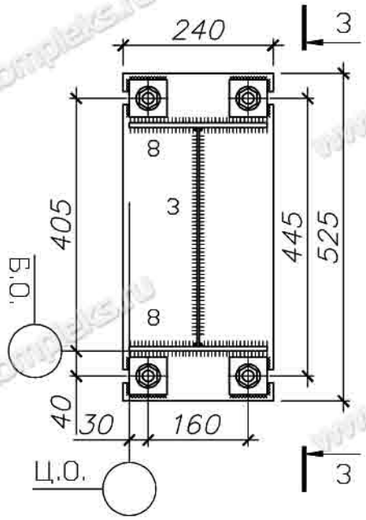

3-3

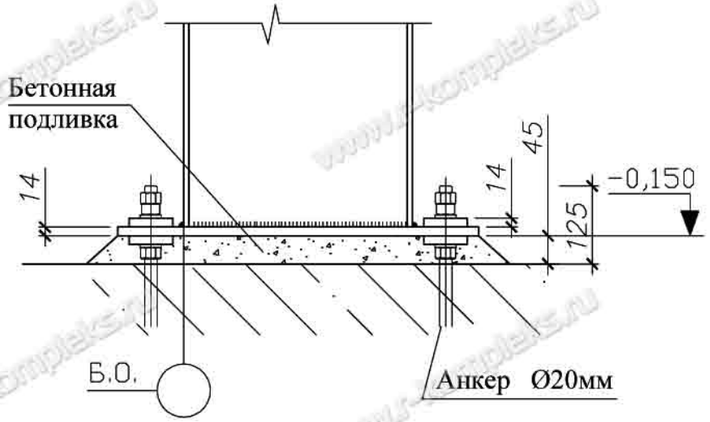

1. Катет не обозначенных сварных швов 6 мм, но не более наименьшей толщины свариваемых элементов

Изм.	Кол.уч.	Лист	N док.	Подп.	Дата				
							Стадия	Лист	Листов
							Р	4	
Утверждаю									
ГИП						Конструкция баз колонн	ПРОИЗВОДСТВЕННАЯ КОМПАНИЯ РЫБИНСККОМПЛЕКС www.r-kompleks.ru		
Проверил									
Разработал									

www.r-kompleks.ru

Фасад по оси А

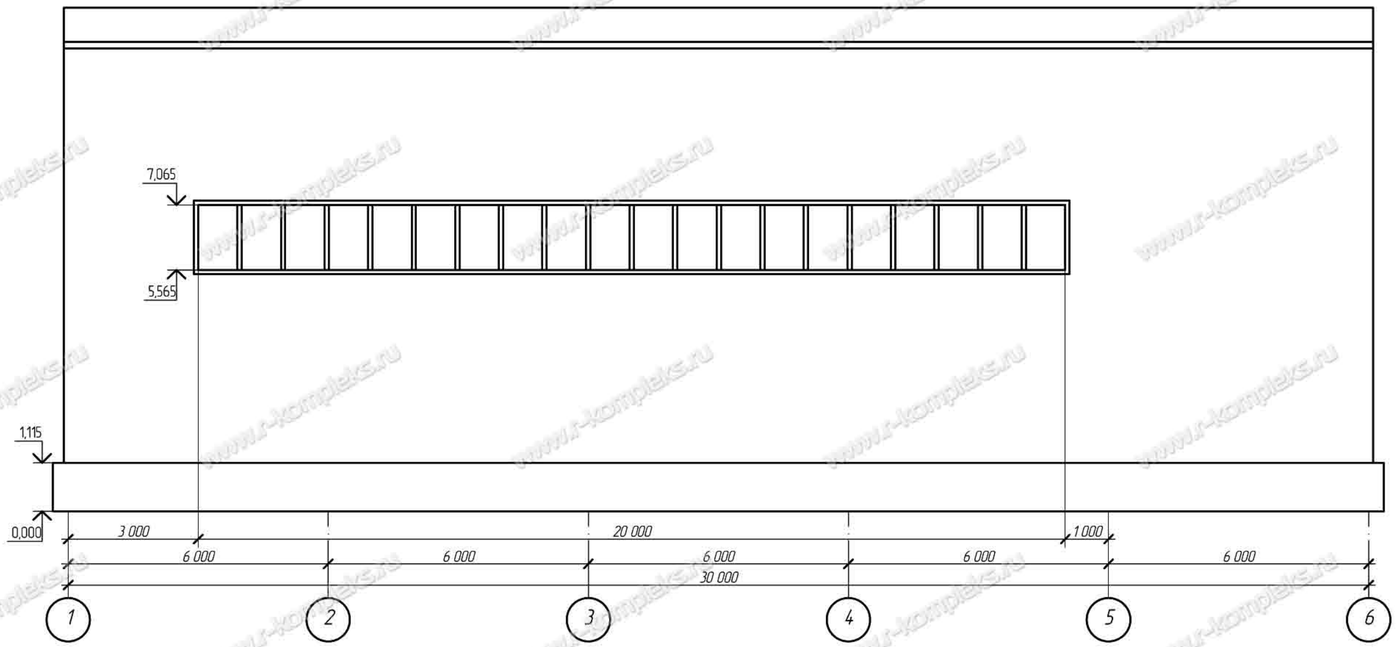

Фасад по оси 1

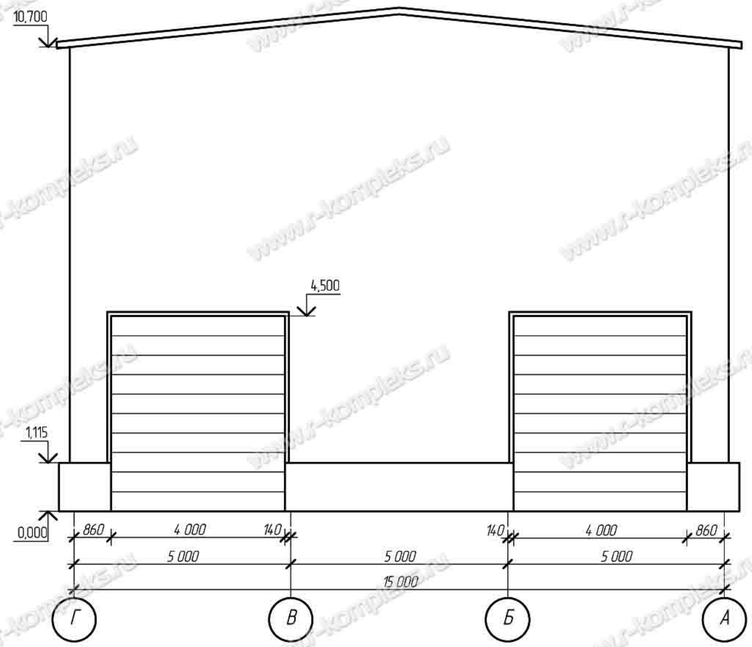

Фасад по оси Г

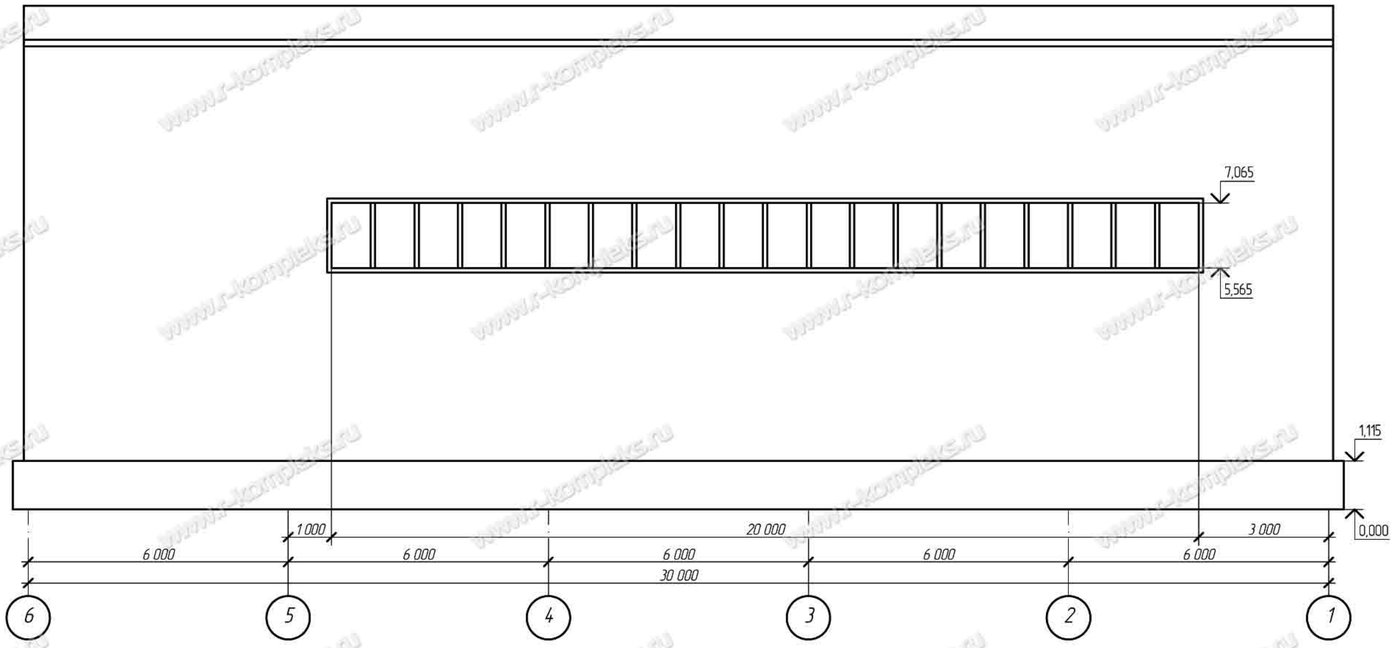

Фасад по оси 6

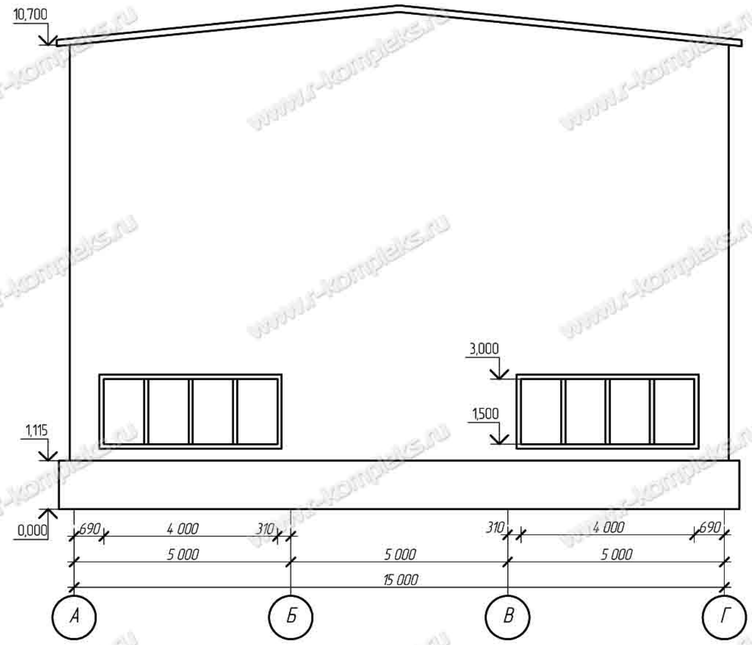

Изм.	Кол. уч.	Лист	№ док.	Подпись	Дата
ГИП					
Разраб.					
Провер.					
Н. контр.					

Стадия	Лист	Листов

ПРОИЗВОДСТВЕННАЯ КОМПАНИЯ РЫБИНСККОМПЛЕКС
www.r-kompleks.ru

формат А2

www.r-kompleks.ru